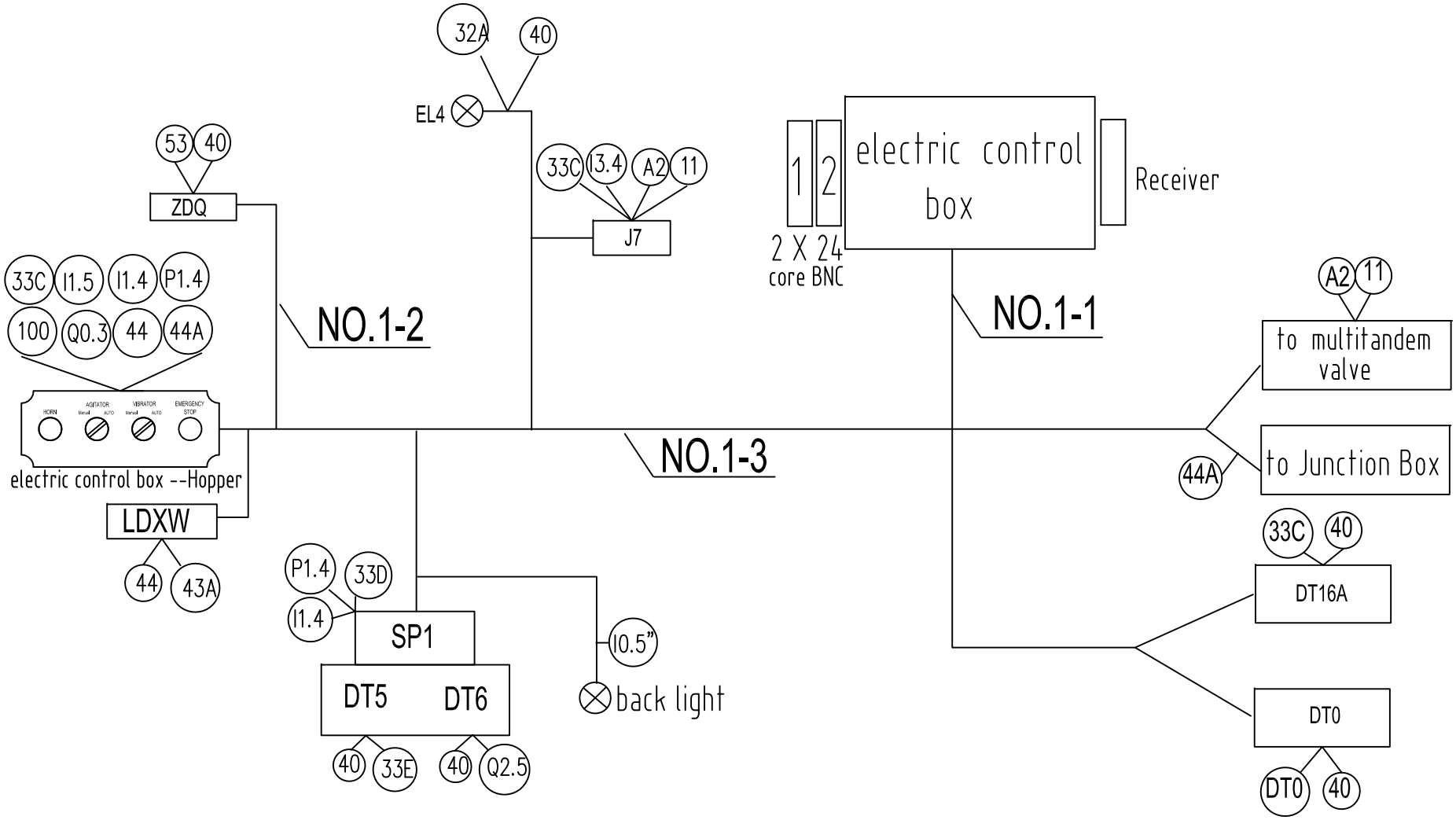

Cable	Mark No.	Wire No.
混合	NO.1-1	43A 33C 33D 33E 32A 100 I1.4 I1.5 I3.4 Q0.3 DT0 Q2.5 I0.5" 53 40
2x2.5	NO.1-2	53 40
混合	NO.1-3	32A 40 33C I3.4 A2 11 I1.4 53 I0.5 100 Q0.3 44A 43A 33E Q2.5 I1.5" 33D

NO.1			山??樟建工集â有限公司
6段?恐	重量	比例	
共 5	第 1		ZBC39.7